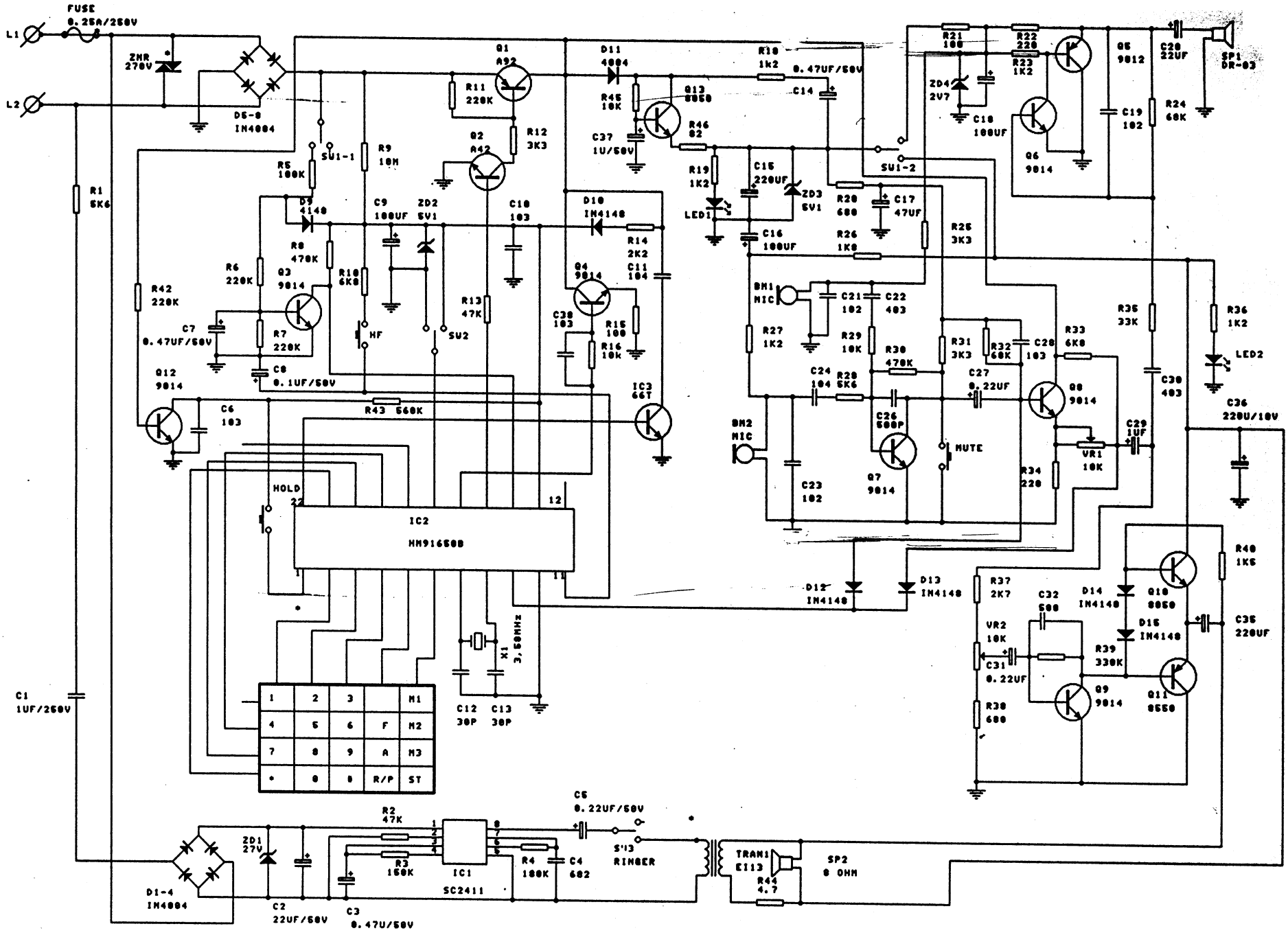

FUSE
0.25A/250V
L1
L2
ZNR
270V
D5-8
IN4004
R1
5K6
C1
1UF/250V
Q1
A92
Q2
A42
R11
220K
R12
3K3
R5
100K
SW1-1
R9
10M
D9
4148
C9
100UF
ZD2
5V1
C10
103
D10
IN4148
R14
2K2
C11
104
R8
470K
R6
220K
Q3
9014
R10
6K8
R42
220K
C7
0.47UF/50V
R7
220K
C8
0.1UF/50V
HF
SW2
R13
47K
Q4
9014
C38
103
R15
100
R16
10K
Q12
9014
C6
103
R43 560K
IC3
66T
HOLD
IC2
HM91650B
X1
3.58MHz
C12
30P
C13
30P
1
2
3
M1
4
5
6
F
M2
7
8
9
A
M3
*
0
#
R/P
ST
D11
4004
R45
10K
Q13
8050
C37
1U/50V
R46
82
R18
1K2
0.47UF/50V
C14
R19
1K2
LED1
C15
220UF
ZD3
5V1
C16
100UF
R20
680
C17
47UF
R26
1K8
SW1-2
R25
3K3
BM1
MIC
C21
102
C22
403
R27
1K2
R29
10K
R30
470K
R31
3K3
R32
68K
C28
103
R33
6K8
C24
104
R28
5K6
C27
0.22UF
Q8
9014
C26
500P
BM2
MIC
C23
102
Q7
9014
MUTE
R34
220
VR1
10K
C29
1UF
R21
100
R22
220
R23
1K2
ZD4
2V7
C18
100UF
Q5
9012
Q6
9014
C19
102
C20
22UF
SP1
DR-03
R24
60K
R35
33K
R36
1K2
LED2
C30
403
C36
220U/10V
R40
1K5
D12
IN4148
D13
IN4148
R37
2K7
C32
500
D14
IN4148
Q10
8050
D15
IN4148
C35
220UF
VR2
10K
C31
0.22UF
R39
330K
Q9
9014
Q11
8550
R38
680
C5
0.22UF/50V
R2
47K
R3
150K
IC1
SC2411
R4
180K
C4
682
SW3
RINGER
TRAN1
E113
R44
4.7
SP2
8 OHM
ZD1
27V
D1-4
IN4004
C2
22UF/50V
C3
0.47U/50V